Руководство по эксплуатации

Датчик движения с креплением

Aqara Smart Home Human Body Sensor & Light Intensity Sensors

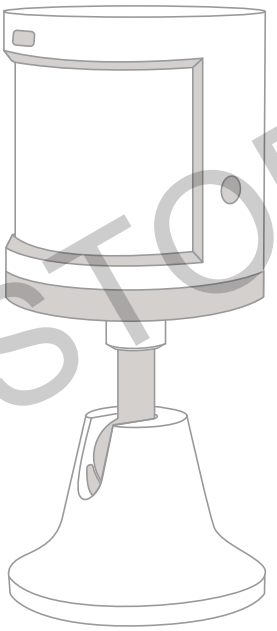

XIAOMI-STORE.BY

xiaomi-store.by

Описание продукта

Датчик движения Aqara регистрирует движение с помощью пассивного ИК-датчика. Он работает с другими интеллектуальными устройствами для настройки различных сценариев, таких как автоматическое включение или выключение освещения при регистрации движения или его отсутствия. Он потребляет мало энергии. Для монтажа не требуются инструменты, и его можно просто разместить или закрепить практически везде.

* Требуется хаб.

* Для работы этого продукта с технологией HomeKit требуется хаб Aqara. Более подробная информация доступна на веб-сайте www.aqara.com.

* Данный продукт предназначен для эксплуатации только в помещении.

XIAOMI-STORE.BY

Быстрая настройка

1. Добавьте хаб к приложению согласно краткому руководству по эксплуатации хаба.
2. Откройте приложение, коснитесь «Home» (дом), затем коснитесь «+» в верхнем правом углу для перехода на страницу «Add Device (Accessory)» (Добавить устройство (принадлежность)). Выберите «Motion Sensor » (Датчик движения), и добавьте его согласно инструкции.

* В случае сбоя соединения принадлежность следует переместить ближе к хабу и повторить попытку.

XIAOMI-STORE.BY

Монтаж

Проверка эффективной дальности действия: Однократно нажмите кнопку сброса на принадлежности в требуемом месте. Если хаб подает голосовые инструкции, значит принадлежность эффективно обменивается данными с хабами.

* Для максимальной эффективности передачи сигналов избегайте металлических поверхностей вблизи устройств.

Вариант 1: Разместите датчик движения в требуемом месте.

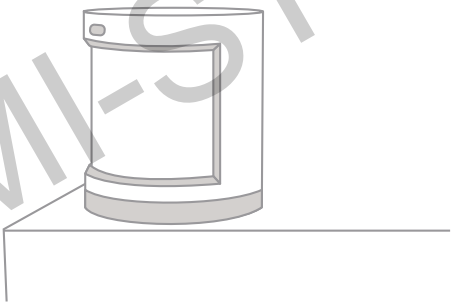

русский

XIAOMI-STORE.BY

Вариант 2: Снимите защитную пленку (круглая наклейка в коробке), и приклейте ее непосредственно в требуемом месте.

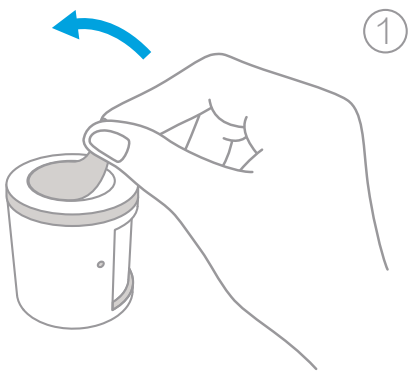

Снимите защитную пленку

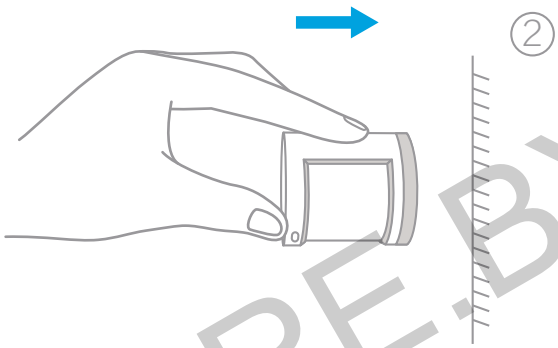

Приклейте ее непосредственно в требуемом месте

Вариант 3: Закрепите датчик движения на подставке, а подставку закрепите в требуемом месте.

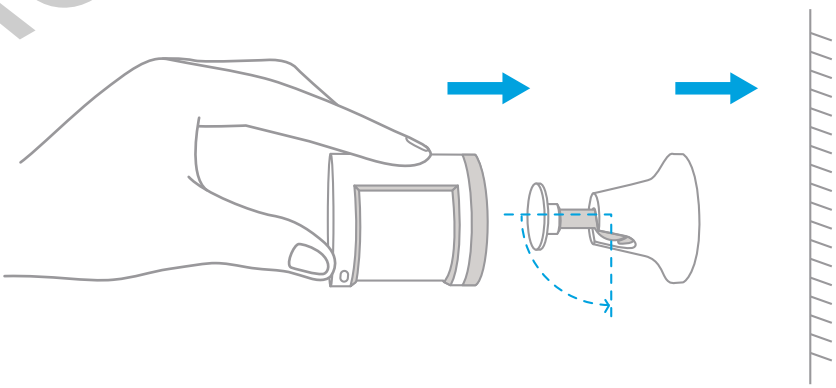

* Поверхность должна быть чистой и сухой.

XIAOMI-STORE.BY

* Рекомендуемая высота монтажа: 1,2–2,1 м. Если высота монтажа ниже 1,2 м, область обнаружения уменьшится. Если выше 2,1 м, то область обнаружения может иметь слепые пятна.

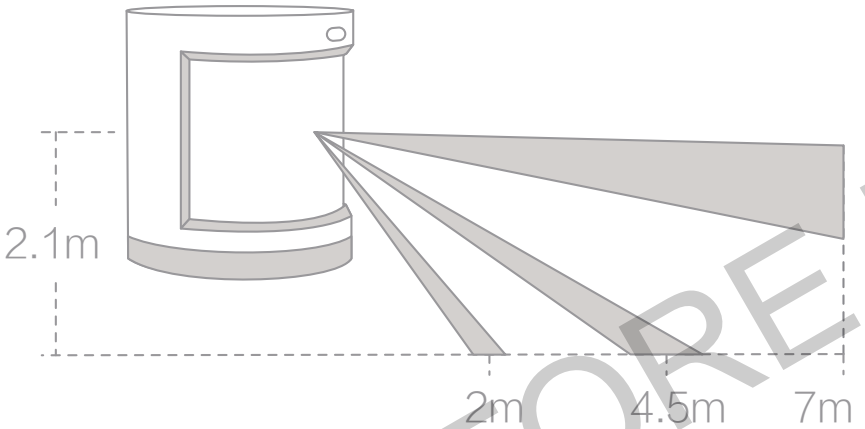

Эффективное расстояние обнаружения — вид сбоку

* Следует помнить, что линза при монтаже должна быть совмещена с областью обнаружения, и размещена или вставлена как можно ближе к краю стола или шкафа.

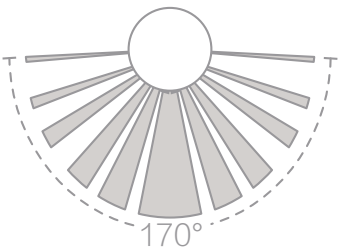

Эффективное расстояние обнаружения — вид сверху

XIAOMI-STORE.BY